CLIP top 155°

Technisches Datenblatt

www.blum.com

Perfecting motion

CLIP top

155°-Scharnier

BLUMOTION 155°

Produkt

Beschreibung

- Öffnungswinkel 155°
- **Für Schränke mit Innenauszügen oder Tablarauszügen**
- Mit komfortabler Tiefenverstellung über Gewindeschnecke
- Mit oder ohne Schließautomatik (Feder)
- Werkzeuglose Montage und Demontage der Türe am Korpus
- 3-dimensionale Verstellung (mit entsprechender Montageplatte)
- Bei **INSERTA** zusätzlich werkzeuglose Montage des Topfes

Anwendung

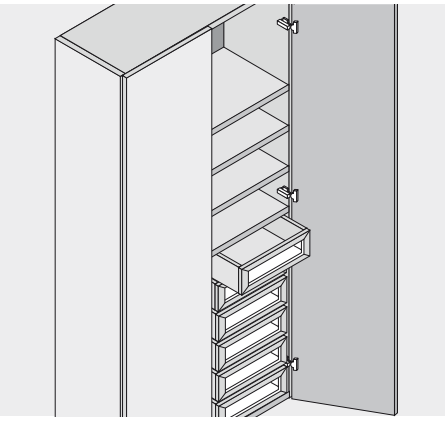

Bestellinformation

Eckanschlag 0-Einsprungscharnier

Topf **INSERTA**	Art.-Nr.
Zinktopf mit Feder	71T7540N
Zinktopf ohne Feder	70T7540NTL

Topf **Schrauben**	
Zinktopf mit Feder	71T7500N
Zinktopf ohne Feder	70T7500NTL

Topf **Einpressen** 40	MZM.0040
Zinktopf mit Feder	71T7530N

Topf **EXPANDO**	
Stahltopf mit Feder	71T753EN

BLUMOTION 973A	
	973A7000

Abdeckkappen	
Stahl	vernickelt
unbedruckt	70.7503

Bei Verwendung von BLUMOTION 973A ist keine Abdeckkappe notwendig!

Mittelanschlag

Topf **INSERTA**	Art.-Nr.
Zinktopf mit Feder	71T7640N

Topf **Schrauben**	
Zinktopf mit Feder	71T7600N

BLUMOTION 973A	
	973A7000

Abdeckkappen	
Stahl	vernickelt
unbedruckt	70.7503

Bei Verwendung von BLUMOTION 973A ist keine Abdeckkappe notwendig!

Innenanschlag

Scharniere für Mittelanschlag und 9 mm erhöhte Montageplatte verwenden

Zubehör

Spanplattenschrauben für Topfmontage	
3.5 x 15 mm	609.1500
3.5 x 17 mm	609.1700

Öffnungswinkelbegrenzer 110°	
Kunststoff	70T7503N

TD-041/1DE © Blum

CLIP top

155°-Scharnier

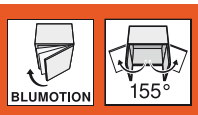

Planung

Scharniermaße und Fugenberechnung bei Werkseinstellung (Montageplatte Distanz = 0 bzw. 9 mm)

Türeinsprung bei 90° Öffnungswinkel

Eckanschlag 0-Einsprungscharnier

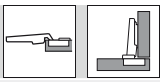

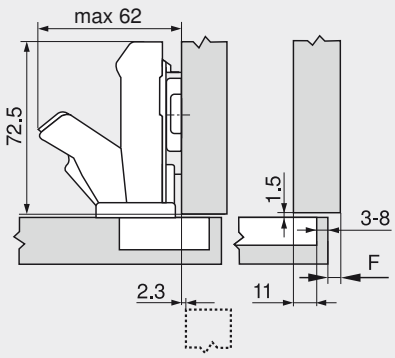

Mittelanschlag

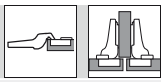

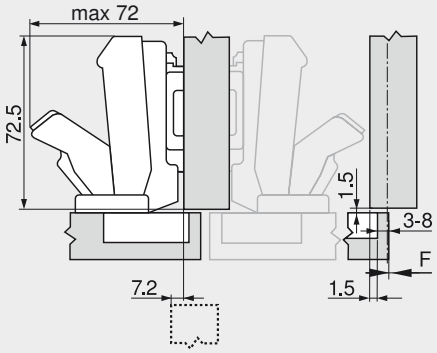

Innenanschlag

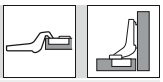

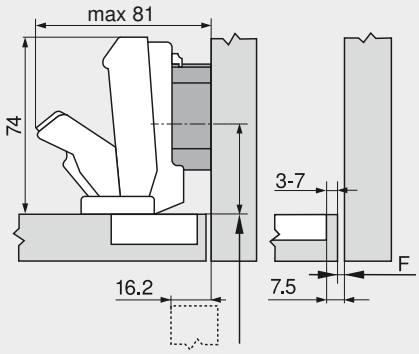

F Fuge

Anschraubposition der Montageplatte um die Türstärke + 1.5 mm zurücksetzen

Topfabstand

	Frontaufschlag														
	5	6	7	8	9	10	11	12	13	14	15	16	17	18	19
0										3	4	5	6	7	8
3							3	4	5	6	7	8			
6				3	4	5	6	7	8						
9	3	4	5	6	7	8									
	Montageplatte														

	Frontaufschlag												
	-4.5	-1.5	-0.5	0.5	1.5	2.5	3.5	4.5	5.5	6.5	7.5	8.5	9.5
0								3	4	5	6	7	8
3					3	4	5	6	7	8			
6		3	4	5	6	7	8						
9	3	6	7	8									
	Montageplatte												

	Frontaufschlag												
									-4.5	-3.5	-2.5	-1.5	-0.5
0													
3													
6													
9									3	4	5	6	7
	Montageplatte												

Gehrungsanschlag

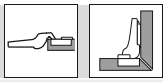

Montageplatte 0 mm

Scharnier für Mittelanschlag

Umlaufende Gehrung bis 19 mm Türstärke

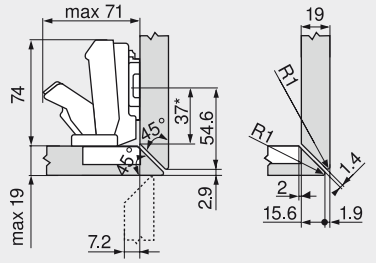

Verstellbereiche

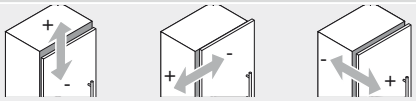

max. ± 3.0 mm	± 2.0 mm	+ 3.0 mm
Siehe Montageplatten		- 2.0 mm

Mindestfuge für Türen mit angefasten Kanten (R = 1 mm) bei Werkseinstellung

Bis Türstärke 24 mm ist keine Fuge notwendig.
Ab Türstärke 22 mm und bei einem Anschlag an die Wand wird ein Anschlagversuch empfohlen.

Schraubmontage

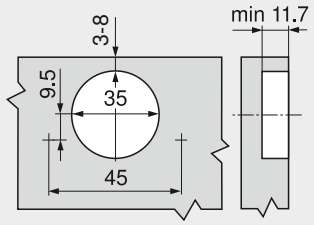

INSERTA-/Pressmontage

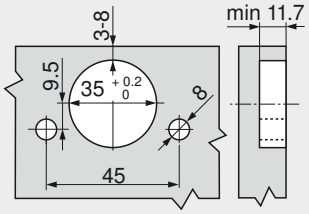
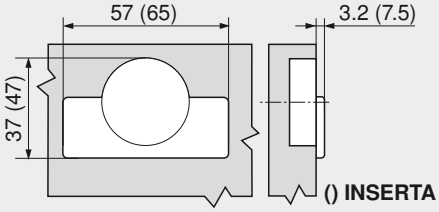
Topfmaße