CRISTALLO-Montageplatte

Die Montageplatte zum Kleben

www.blum.com

Für große Anwendungsvielfalt

Mit der neuen Montageplatte realisieren Sie jetzt – zusätzlich zu den bestehenden CRISTALLO-Anwendungen – auch Glasvitrinen und rundum überstehende Glas-/Spiegelfronten. Zusammen mit unseren CLIP top-Scharnieren überzeugt die CRISTALLO-Montageplatte durch eine komfortable Verarbeitung und bewährte Qualität.

Für großen Gestaltungsspielraum
Leichte Realisierung von schönen Glasvitrinen sowie rundum überstehenden Glas-/Spiegelfronten möglich

Für hohen Bewegungskomfort
Optionale Ergänzung von CLIP top mit BLUMOTION bei der Glasvitrine oder mit TIP-ON für überstehende Glas-/Spiegelfronten

Für ein präzises Fugenbild
Komfortable, 3-dimensionale Einstellung der Glas-/Spiegelfront in der Höhe, Seite und Tiefe

Für eine einfache Verarbeitung
Bewährte CLIP-Technik für eine werkzeuglose Montage und Demontage der Front am Korpus

Einsatz bei Glasvitrinen

Ob Ladenausstattung, Museums- oder Wohnbereich – die neue CRISTALLO-Montageplatte eröffnet vielfältige Möglichkeiten im Möbelbau. Montage- und Topfplatte werden auf Korpus bzw. Front aufgeklebt. Glasvitrinen in unterschiedlichen Ausführungen können so ohne Glasbohrung realisiert werden.

Bestellinformationen

CLIP top		
	Mit Feder	79C450BT
	Ohne Feder	78C450BT
	Glas/Spiegel	
	Topfplatte	78C4568
	Glas/Spiegel	
	CRISTALLO-Montageplatte	175M4C20
BLUMOTION für Türen		
	BLUMOTION (zum Aufstecken)	973A9000
Scharnierarm-Abdeckkappe		
	Unbedruckt	70.1553
	Siebdruck	70.1553.BL

Montage

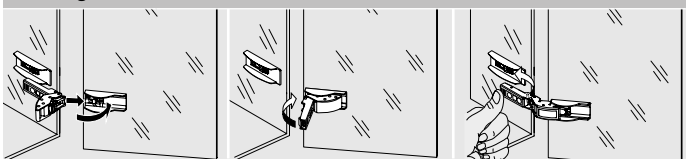

Demontage

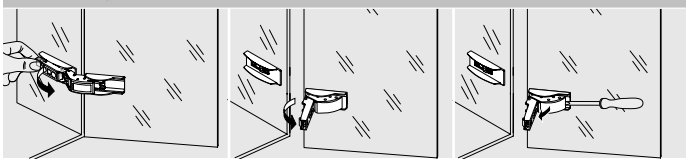

Empfohlene Scharnieranzahl

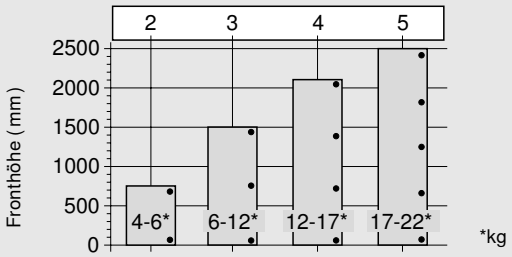

Planungsgrafik

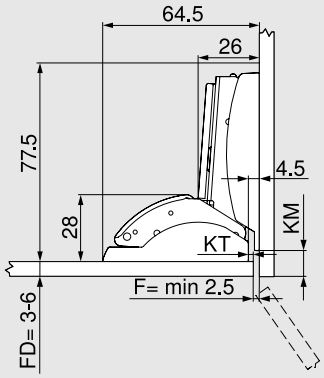

Klebemaß

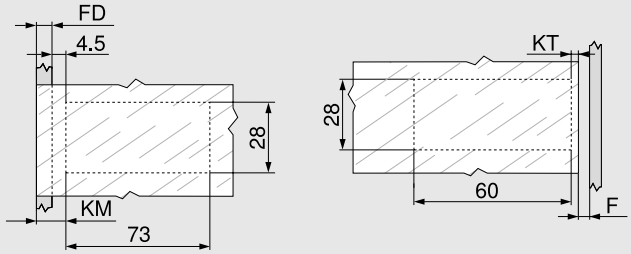

FD = Frontdicke
KM = Klebemaß Montageplatte

KT = Klebemaß Topfplatte
F = Fuge

KM = FD + 4.5 mm

KT = 4.5 mm – F

3-dimensionale Einstellung

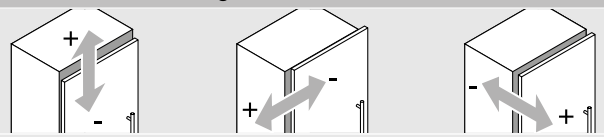

max. +/– 2.0 mm | max. +/– 2.0 mm | max. + 3.0/– 2.0 mm

Haftungsausschluss

Bei fachgerechter Verarbeitung auf den dazu geeigneten Glas- und Spiegeltüren erfüllen Blum-Beschläge die Anforderungen in Bezug auf Festigkeit der Verbindung. Dies wird durch interne Tests und durch externe Prüfungen überwacht. Wir bitten um Verständnis dafür, dass Blum keine Haftung für den verwendeten Klebstoff und das angewandte Klebeverfahren bzw. alle daraus resultierenden Ansprüche übernehmen kann. Es wird empfohlen, die Verklebung durch einen erfahrenen Glasverarbeiter vornehmen zu lassen.

Einsatz bei Spiegelschränken im Bad

Glas-/Spiegeltüren für Badschränke – selbst mit rundum überstehenden Fronten – realisieren Sie jetzt ganz leicht. Dabei wird das Scharnier gedreht: Die Montageplatte wird an die Glas-/Spiegeltür geklebt, die Topfbohrung am Holzkorpus angebracht.*

Bestellinformationen

CLIP top BLUMOTION/CLIP top	
Profiltürscharnier	
CLIP top BLUMOTION (INSERTA)	71B9790
CLIP top BLUMOTION (Anschrauben)	71B9750
CLIP top ohne Feder (Anschrauben)	70T9750.TL
Glas/Spiegel	
CRISTALLO-Montageplatte	175M4C20
Scharnierarm-Abdeckkappe	
Unbedruckt	70.1663
Geprägt	70.1663.BP
Scharniertopf-Abdeckkappe	
CLIP top BLUMOTION	70T3504
CLIP top	70T1504
TIP-ON für Türen	
Standardversion	956.1004
Langversion	956A1004

Montage

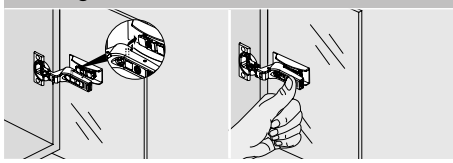

Demontage

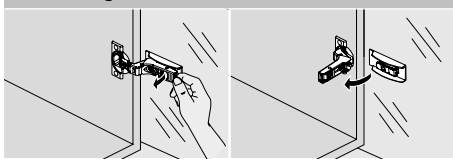

Empfohlene Scharnieranzahl

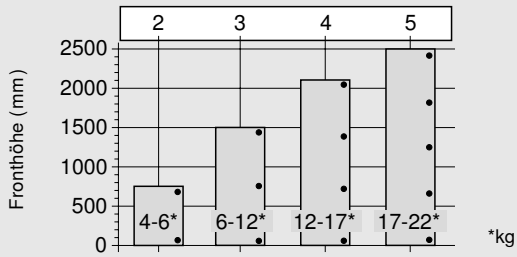

Planungsgrafik

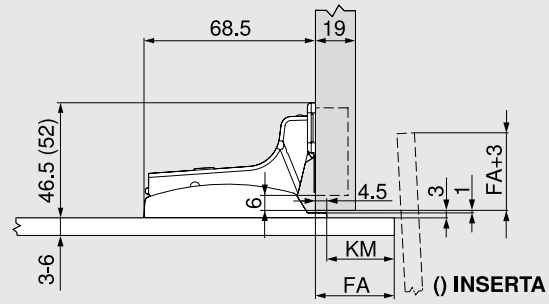

Klebemaß

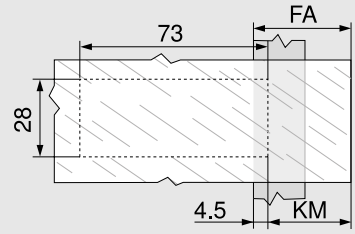

FA = Frontaufschlag = max. 70 mm
KM = Klebemaß Montageplatte

KM = FA – 4.5 mm

3-dimensionale Einstellung

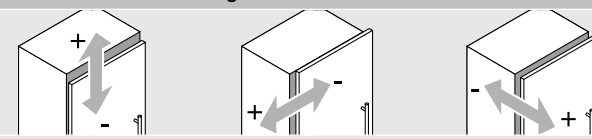

max. +/– 2.0 mm | max. + 2.0/– 3.0 mm | max. +/– 2.0 mm

Haftungsausschluss

Bei fachgerechter Verarbeitung auf den dazu geeigneten Glas- und Spiegeltüren erfüllen Blum-Beschläge die Anforderungen in Bezug auf Festigkeit der Verbindung. Dies wird durch interne Tests und durch externe Prüfungen überwacht. Wir bitten um Verständnis dafür, dass Blum keine Haftung für den verwendeten Klebstoff und das angewandte Klebeverfahren bzw. alle daraus resultierenden Ansprüche übernehmen kann. Es wird empfohlen, die Verklebung durch einen erfahrenen Glasverarbeiter vornehmen zu lassen.

* Aufgrund der geringeren Belastungsgrenzen nur für Oberschränke empfohlen

Alle Inhalte unterliegen dem Copyright von Blum.
Technische Änderungen und Programmänderungen vorbehalten.
Printed in Austria · IDNR: XXX.XXX.X · FO-022/4 DE-AL/02.16-1 **LIGHTHOUSE.de**

Julius Blum GmbH
Beschlägefabrik
6973 Höchst, Austria
Tel.: +43 5578 705-0
Fax: +43 5578 705-44
E-Mail: info@blum.com
www.blum.com

ISO 9001 Certified Quality System
ISO 14001 Certified Environmental System
ISO 50001 Certified Energy System

blum®