MACO
MULTI-MATIC

220219 - Anpressverschluss verdeckt ES für Beschlagsnut Flügelteil mit Tiefeneinstellung 9V Silber

Technische Zeichnung

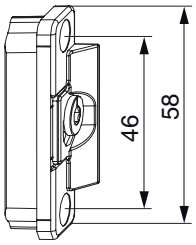

					№
Silber	Flügelteil 9V	für Beschlagsnut	2	100	220219[0)]

[0)] Geeignet für MULTI POWER, INVISIBLE, TV, MULTI MAMMUT, DT, AS.

Lehren

			№
Einlegelehre für Anpressverschluss	verdeckt ES+TV Flügel- und Rahmenteil	1	57247

Anwendungsbereiche Holzfensterelemente

Verriegelungsab-stand	FFH	Stückzahl
1000	1000-1750	1x
	1751-2450	2x
	2451-2600	3x

Montage

Verklotzung

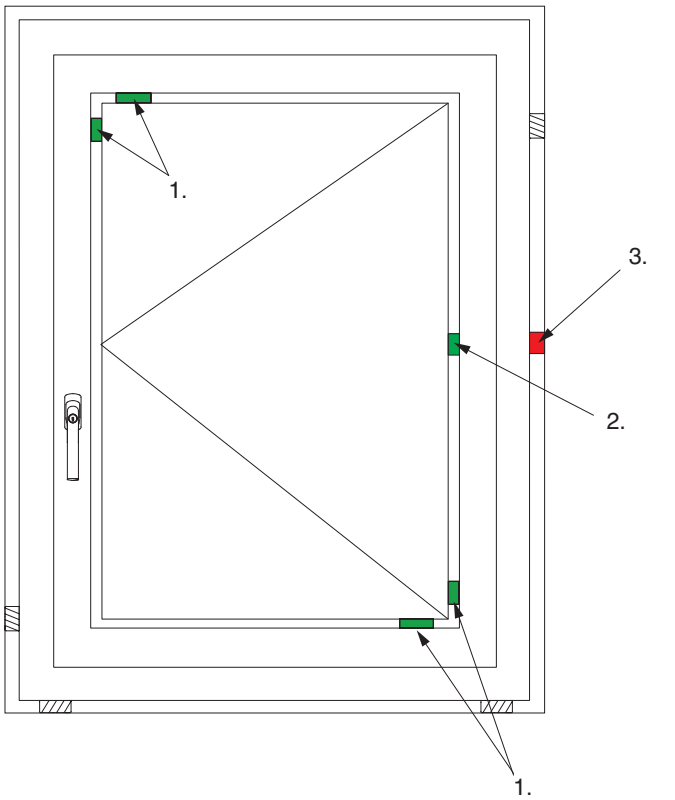

• **Achtung:** Es ist eine Verklotzung im Bereich des Anpressverschlusses nötig.

1. Trageklotz
2. Distanzklotz Verglasung
3. Distanzklotz Mauerwerk

Hinweise

- Beachten Sie die Verarbeitungsrichtlinien Ihres Fenstersystemes wie Verklotzung, Verriegelungsabstände, Elementgrößen, Befestigung im Mauerwerk, etc..
- Max. Verriegelungsabstand Maco-Empfehlung Holzfenster 1000 mm.

220219 - Anpressverschluss verdeckt ES für Beschlagsnut Flügelteil mit Tiefeneinstellung 9V Silber

Schließteilpositionen mit Lehre 57247

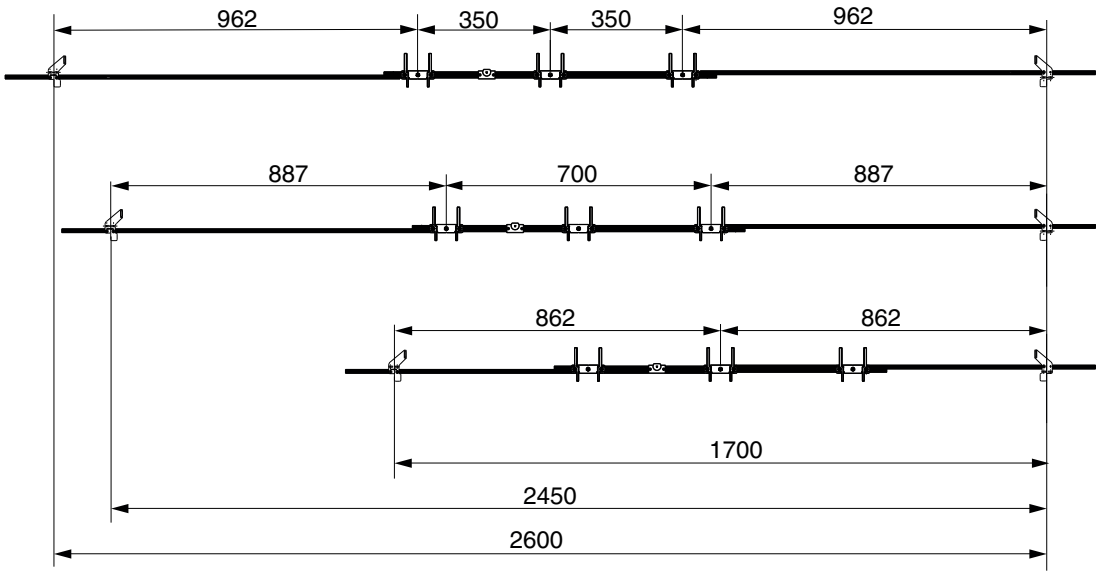

Verschraubung

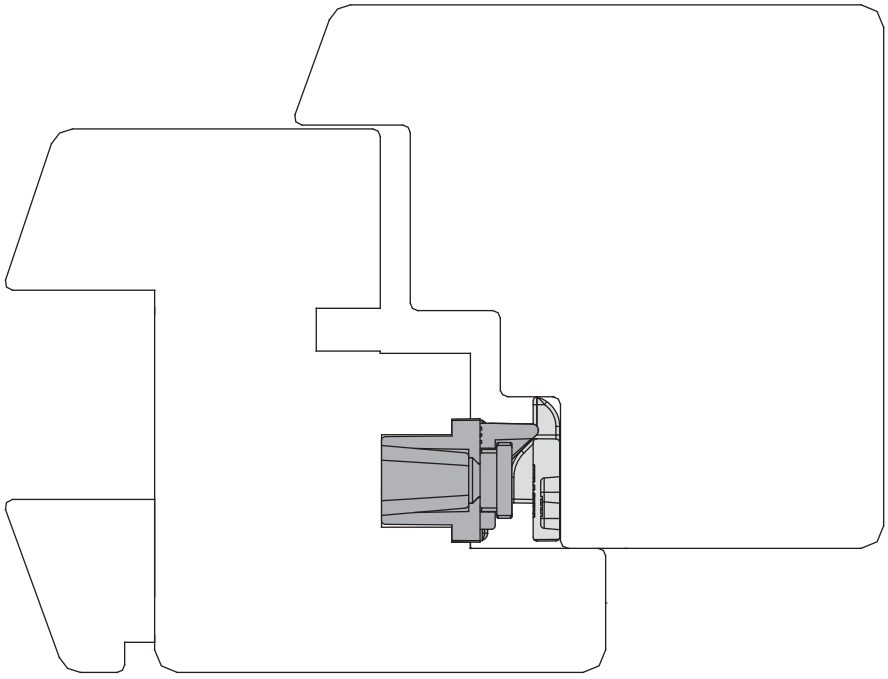

- Flügelteil am Überschlag anliegen lassen.
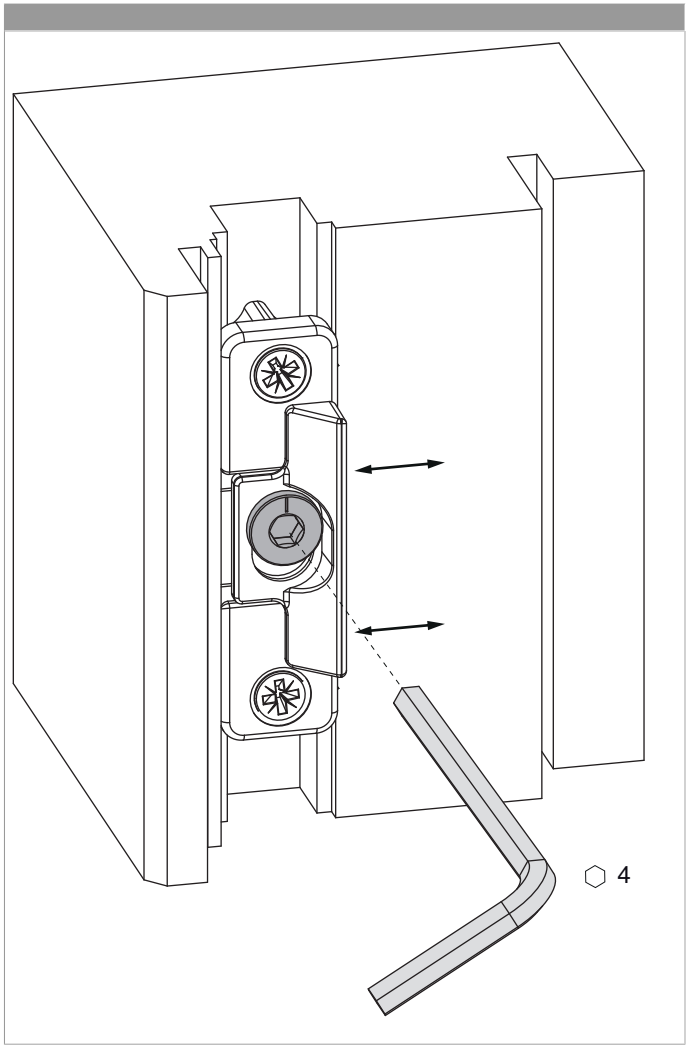
Anpressdruckeinstellung