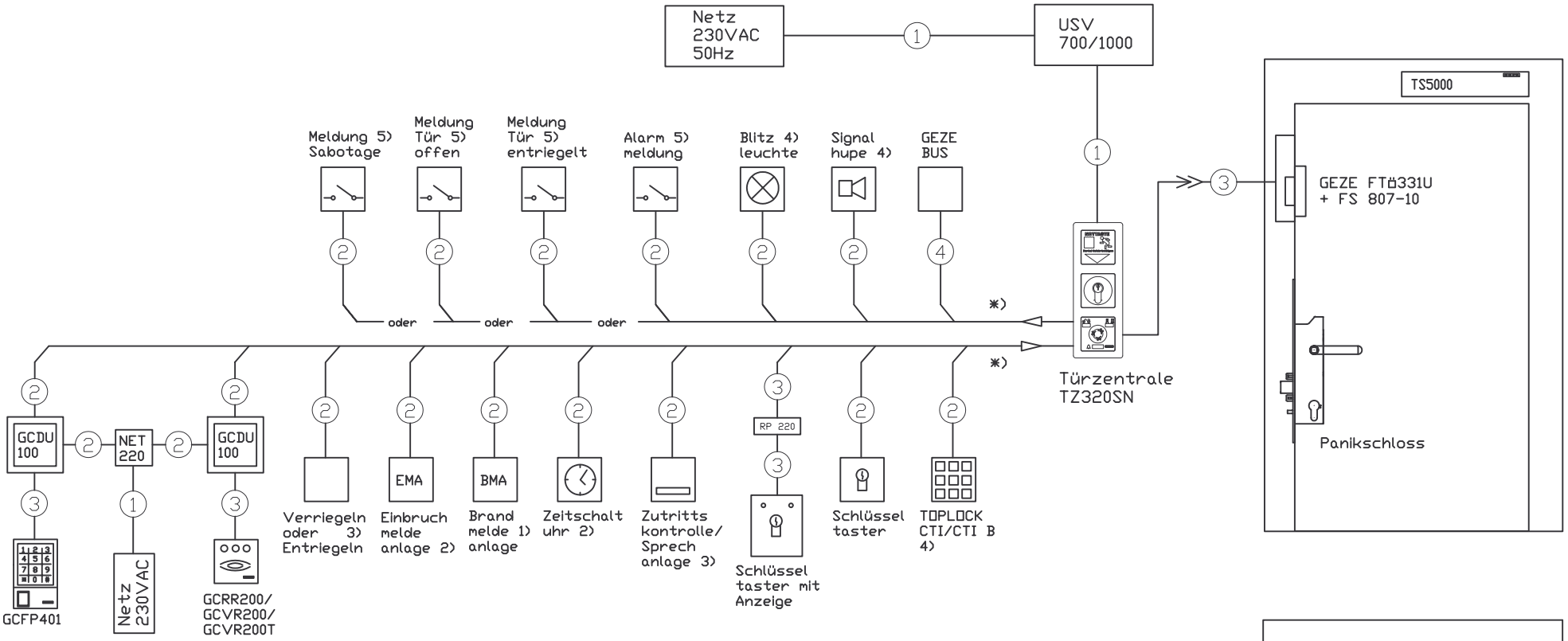

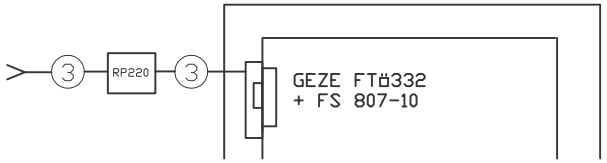

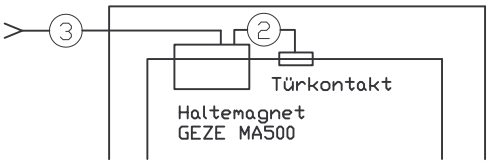

Montagehinweise Türzentrale:
Zusätzlich Montageanleitung TZ320 Nr. 131537
und sk089-281 beachten.

Montagehöhe der Nottaste: max. 1200mm
Empfohlene Montagehöhe: 850mm

UP-Türzentrale:
Montage in 3 tiefe Standard UP-Dosen, 62,5mm
Netzzuleitung in obere Dose
Zuleitungen für Peripherie in untere Dose

AP-Türzentrale:
Kabeleinführung gemäß Skizze

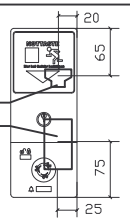

Leitungsverlegung nach VDE0100
Sabotagesichere Leitungsverlegung nach VDE0833
Nur vom Hersteller zugelassene Komponenten anschließen

*) 3 Eingänge und 2 Ausgänge vorhanden

1) potenzialfreier Kontakt, öffner oder Schließer
2) potenzialfreier Kontakt, Schließer, Dauerkontakt
3) potenzialfreier Kontakt, Schließer, Impuls
4) Spannungsversorgung über Türzentrale möglich.
Max. Stromaufnahme beachten
5) potenzialfreier Kontakt, (30V/1A) von der TZ

① NYM-J 3x1,5 mit Schutzleiter
② J-Y (ST) Y 2x2x0,6
③ J-Y (ST) Y 4x2x0,6
④ J-Y (ST) Y 2x2x0,8

FTü331U Fluchttüröffner
FS807-10 Fallenschloss
USV Notstromversorgung
RP220 Relaisplatine
GCDU100 Door Unit
GCFP Fingerprint
GCRR / GCVR Kartenleser

					GEZE GmbH P.O. Box 13 63 71226 Leonberg Germany	Benennung / designation	Kabelplan TZ320SN Standard	
					vertraulich / confidential			
						Datum / date	Name / name	Blatt / von sheet / of 1/6	Material-Nr. ID-no.
					erstellt / drawn	07.01.2009	tpe2	Maßstab scale 1:1	
					gepr. / checked	08.01.2009	tpe1		
					Ersatz für: subst. for:			Sprache / language D	Zeichnungs-Nr. / document-no.
EMPB	Änderungsnr. Modification no.	Datum date	Name name	Mitteilungs-Nr. Doc. change no.	Ersetzt durch: subst. with:				sk099-250

Diese Zeichnung entspricht dem Entwicklungsstand des Zeichnungsdatums bzw. der letzten Änderungseintragung. Aus der Benützung der Zeichnung können keine Ansprüche, gleich welcher Art, einschließlich Schadenersatzansprüche, abgeleitet und gegen GEZE geltend gemacht werden. Die Zeichnung bleibt unser Eigentum und ist Dritten nur für die Vertragsdauer zur Benutzung überlassen. Sämtliche sich aus der Zeichnung ergebenden Ansprüche stehen ausschließlich GEZE zu. Ohne vorherige Zustimmung von GEZE darf diese Zeichnung weder vervielfältig noch Dritten zugänglich gemacht werden.
This drawing shows the actual state of product development at the date of the drawing or the revision date. No claims or damages in any form can be made against GEZE as a result of the interpretation of this drawing. This drawing remains the property of GEZE and ist made available to third parties only for the duration of contractural obligations. All rights connected with this drawing remain in possession of GEZE. This drawing may not bei copied of handed over to third parties without the express consent of GEZE.