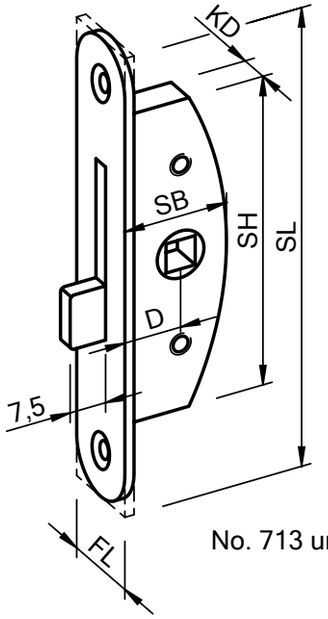

No. 713 und 717