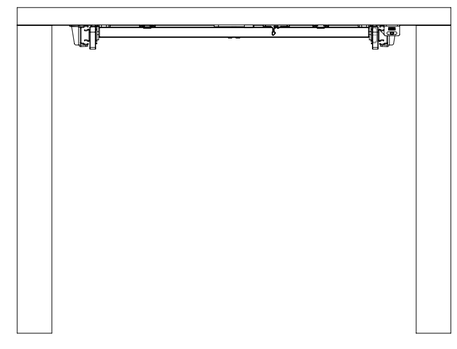

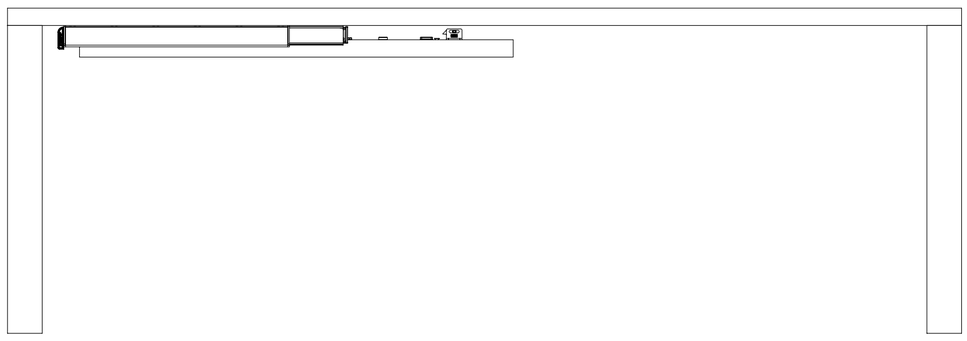

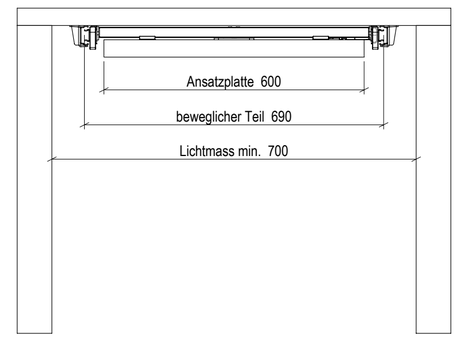

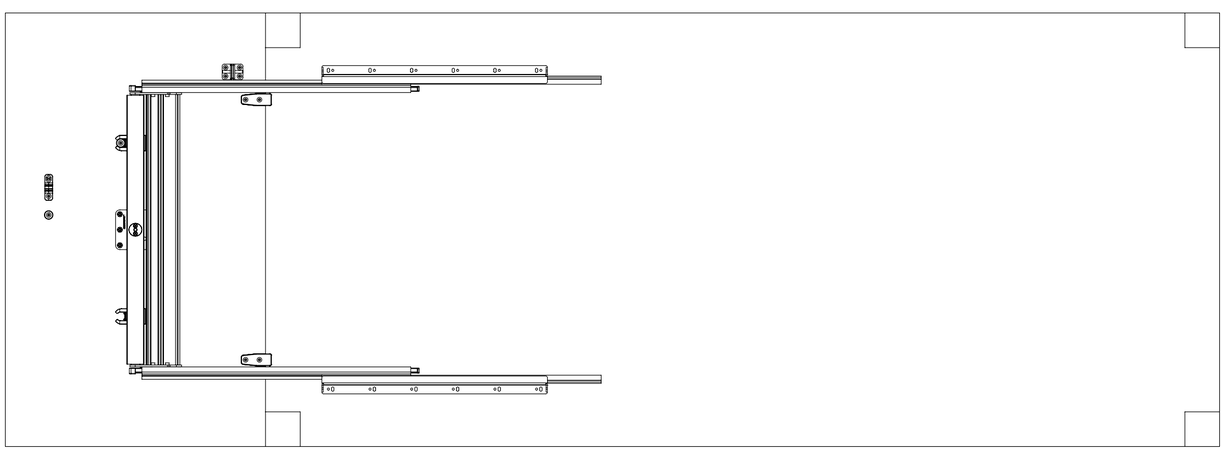

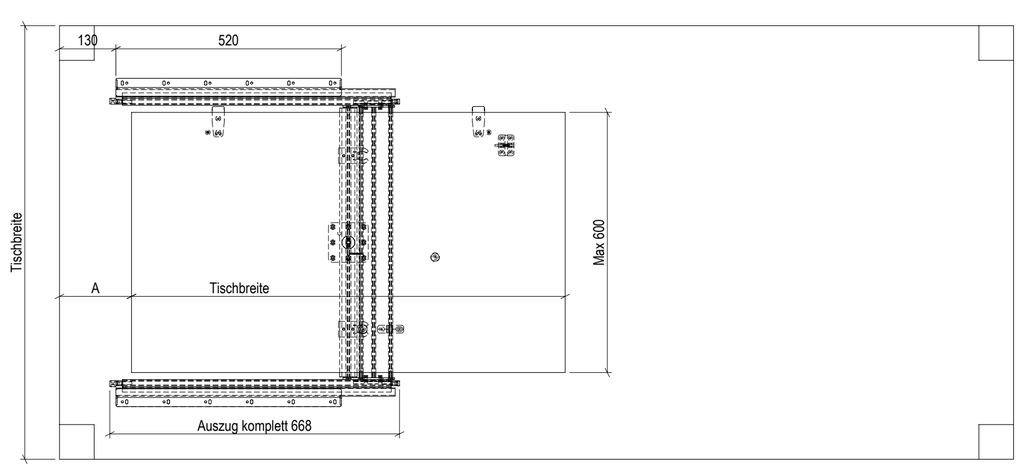

Tischbreite	= ca. Mass A (max.)
1100	115
1000	165
950	215
900	265
850	315

gedruckt am: 12.11.2015

Zeichnung 600 mm
G:\Meyer AG\Meyer-Systeme\Beschläge\Tischauszug Akrobat\Tisch mit Tischauszug Akrobat.SLDDRW

Auftrag **0**	Bezeichnung: **Tisch mit Tischauszug Akrobat 600 mm**	Artikel:	A4 1:10
Kunde:	Kommission:	erstellt: 18.06.2015	Bruno Kiser
Material:	Oberfläche:	geändert: 02.10.2015	Bruno Kiser